DÖRR

NADZORNA KAMERA

HR UPUTE ZA UPORABU

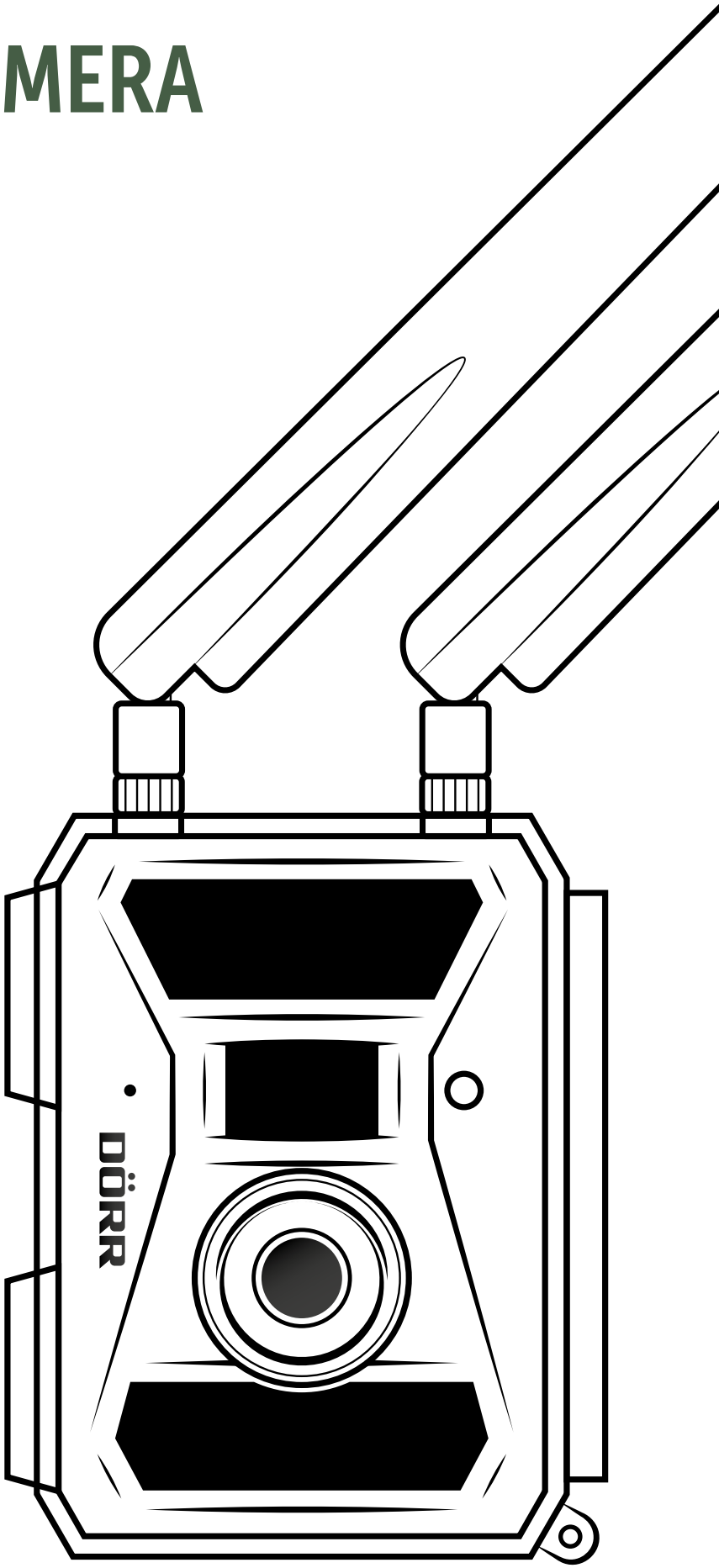

SNAPSHOT CLOUD 4G

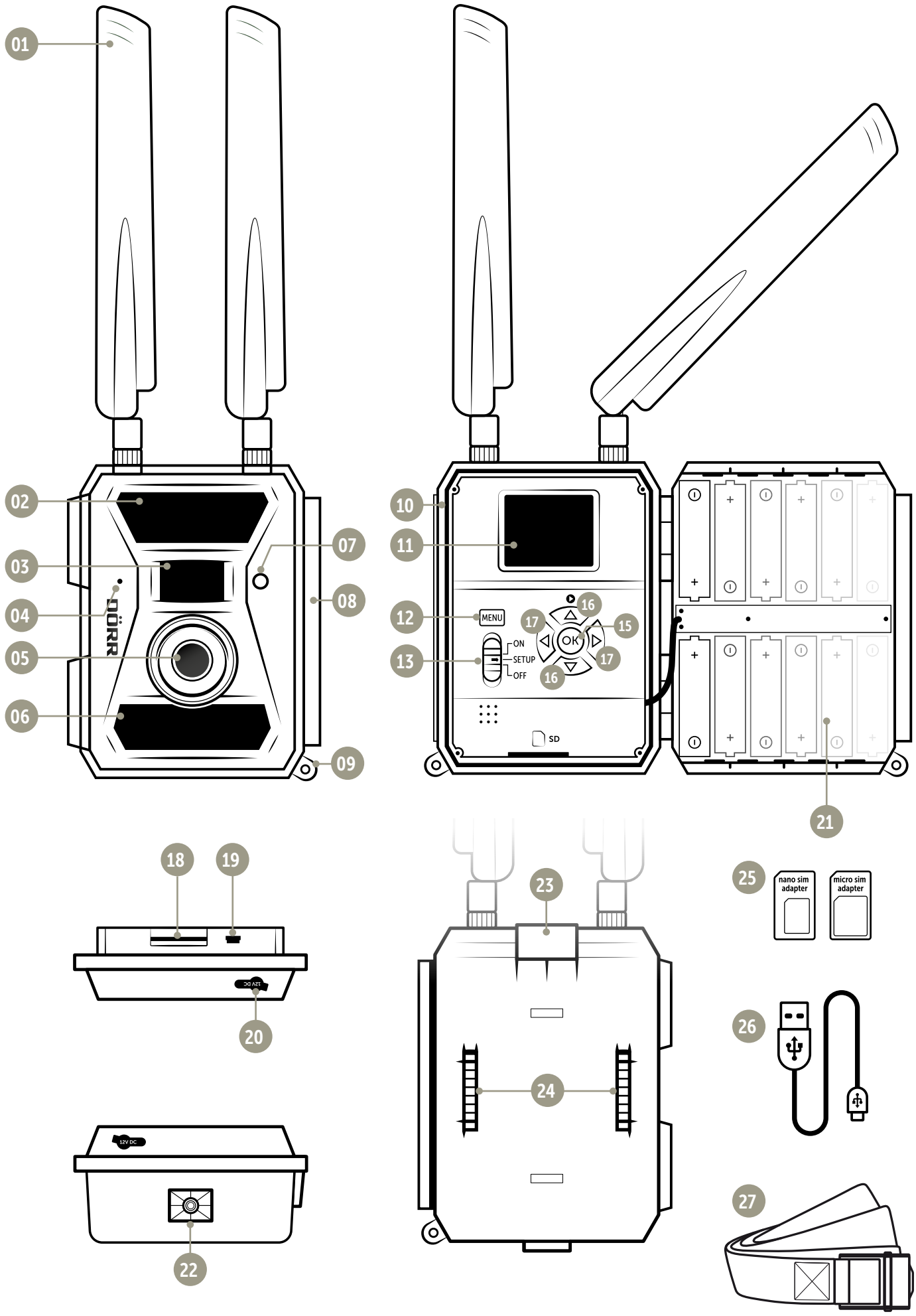
01
02
03
04
05
06
07
08
09
10
11
12
13
14
15
16
17
18
19
20
21
22
23
24
25
26
27
DÖRR
MENU
ON
SETUP
OFF
OK
SD
12V DC
nano sim adapter
micro sim adapter

SADRŽAJ

01 | SIGURNOSNE NAPOMENE
02 | UPOZORENJA ZA BATERIJE
03 | PRAVILA O ZAŠTITI PODATAKA
04 | TROŠKOVI MOBILNIH USLUGA NASTALI SLANJEM SLIKA
05 | OPIS PROIZVODA
06 | ZNAČAJKE
07 | OPIS DIJELOVA
08 | PRVO PUŠTANJE U RAD
08.1 Montiranje antena
08.2 Umetanje baterija
08.3 Alternativni izvori napajanja
08.4 Umetanje SD/SDHC memorijske kartice
08.5 Otključavanje SD kartice
08.6 Umetanje SIM kartice
09 | KORIŠTENJE TIPKI ZA UPRAVLJANJE
10 | PRIKAZI NA ZASLONU KAMERE
11 | PRVO PODEŠAVANJE / SPAJANJE KAMERE S DÖRR APLIKACIJOM
11.1 Podešavanje datuma/vremena
11.2 Generiranje QR kôda u kameri
11.3 Preuzimanje DÖRR aplikacije
11.4 Registracija u DÖRR aplikaciji i spajanje kamere
11.5 Postavke u aplikaciji
12 | FUNKCIJE U APLIKACIJI
13 | DÖRR SNAPSHOT CLOUD 4G INTERNETSKA STRANICA
14 | PRETPLATE ZA VIŠE PROSTORA ZA POHRANU I FULL HD KVALITETU
15 | BRISANJE / PONOVNO REGISTRIRANJE KAMERE / KRAĐA
15.1 Brisanje / ponovno registriranje kamere
15.2 U slučaju krađe
16 | FUNKCIJE KAMERE (OFFLINE RAD BEZ SIM KARTICE)
16.1 Kartica kamere Cam
16.2 Kartica kamere PIR
16.3 Kartica kamere 4G
16.4 Kartica kamere "Other"
16.5 Pregledavanje slike + videozapisa na zaslonu kamere
16.6 Brisanje snimki + formatiranje SD kartice
17 | POSTAVLJANJE KAMERE / PROBNE SNIMKE I MONTAŽA
17.1 Postavljanje kamere / probne snimke
17.2 Montaža kamere
17.3 Osiguranje kamere od krađe
17.4 Napomene za montažu
17.5 Uključivanje kamere
18 | ČIŠĆENJE I ČUVANJE
19 | TEHNIČKI PODACI
20 | OPSEG ISPORUKE
21 | ZBRINJAVANJE, OZNAKA CE, POJEDNOSTAVLJENA EU IZJAVA O SUKLADNOSTI
21.1 Zbrinjavanje baterija
21.2 Napomena o WEEE
21.3 Usklađenost s direktivom ROHS
21.4 CE oznaka
21.5 Pojednostavljena EU izjava o sukladnosti

HR

HVALA VAM što ste odabrali kvalitetan proizvod tvrtke **DÖRR**.

Prije prve uporabe pažljivo pročitajte upute za uporabu i sigurnosne upute.

Čuvajte upute za uporabu zajedno s uređajem za kasniju upotrebu. Ukoliko druge osobe koriste ovaj uređaj, stavite im ove upute na raspolaganje. Ako uređaj prodajete, ove upute pripadaju uređaju i moraju se isporučiti s uređajem.

Tvrtka DÖRR ne odgovara za štetu nastalu nepropisnom uporabom ili nepoštivanjem uputa za uporabu i sigurnosnih uputa.

U slučaju oštećenja uzrokovanih nestručnim rukovanjem ili vanjskim utjecajima, jamstvo ili jamstveni zahtjev prestaje vrijediti. Nestručnim rukovanjem smatra se manipulacija, strukturna promjena proizvoda, kao i otvaranje kućišta od strane korisnika ili trećih neovlaštenih osoba.

01 | ⚠ SIGURNOSNE NAPOMENE

- Vaša kamera ima zaštitno kućište otporno na vremenske uvjete sukladno razredu zaštite IP66 (zaštićeno od prašine i vodenog mlaza), pa je stoga pogodno za uporabu na otvorenom. Usprkos tome, zaštitite svoju kameru od ekstremnih vremenskih uvjeta i izravnog sunčevog svjetla.
- **Pozor!** Koristite samo svježe AA LR6 1.5 V alkalij-mangan baterije ili punjive NiMH baterije istog tipa i proizvođača. **Nikad ne miješajte alkalij-mangan baterije s NiMH baterijama! Prilikom umetanja provjerite ispravan polaritet (+/-)!** U slučaju dužeg nekorištenja, izvadite baterije.
- Pazite da kamera ne padne na tvrde površine. Ne koristite kameru ako je pala. U tom slučaju prije nego što ju ponovno uključite, neka kameru provjeri kvalificirani električar.
- Ako je kamera neispravna ili oštećena, nemojte je sami pokušavati rastaviti ili popraviti. **Postoji opasnost od strujnog udara!** Molimo kontaktirajte stručnu prodavaonicu.
- U slučaju otvaranja kućišta kamere gubi se pravo na jamstvo (osim otvaranja poklopca kućišta i pretinca za baterije). Za otvaranje kućišta ovlašteno je samo osoblje tvrtke DÖRR GmbH.
- **Uređaj nije igračka! Uređaj, pribor i ambalažu držite podalje od djece i kućnih ljubimaca kako biste spriječili nezgode i gušenje.**
- Osobe s tjelesnim ili kognitivnim oštećenjima kamerom trebaju rukovati pod nadzorom i uputama.
- Osobe s pejsmejkerom, defibrilatorom ili drugim električnim implantatima trebaju održavati minimalnu udaljenost od 30 cm od uređaja jer uređaj generira magnetska polja.
- Ne koristite kameru u neposrednoj blizini uređaja koji stvaraju jaka elektromagnetska polja.
- LED svjetiljke može zamijeniti samo stručno osoblje tvrtke DÖRR GmbH.
- Izbjegavajte dodirivanje leće kamere prstima.
- Zaštitite kameru od jakog prljanja. Za čišćenje kamere ne koristite benzin ili jake deterdžente. Za čišćenje vanjskih komponenti kamere i leće preporučujemo koristiti blago navlaženu krpu od mikrovlakana. **Prije čišćenja izvadite baterije.**
- Kada se ne koristi, kameru čuvajte na suhom i hladnom mjestu zaštićenu od prašine.
- Ako je neispravna ili ne planirate daljnju uporabu, kameru zbrinite u skladu s direktivom WEEE o otpadnoj električnoj i elektroničkoj opremi. Za dodatna pitanja o odlaganju obratite se tijelima lokalne uprave nadležnima za zbrinjavanje otpada.

02 | ⚠ UPOZORENJA ZA BATERIJE

Koristite samo visokokvalitetne baterije ili punjive baterije poznatih marki. **Prilikom umetanja baterija obratite pozornost na ispravan polaritet (+/-).** Ne miješajte baterije različitih tipova i uvijek zamijenite sve baterije istovremeno. Ne miješajte istrošene baterije s novima. Kada se ne koristi duže vrijeme, izvadite baterije. Ne bacajte baterije u vatru, nemojte ih kratko spajati ili rastavljati. Nikada ne punite obične baterije – **postoji opasnost od eksplozije!** Odmah uklonite prazne baterije iz uređaja kako biste spriječili istjecanje kiseline iz baterija. Iz uređaja odmah uklonite baterije iz kojih istječe tekućina. Očistite kontakte prije umetanja novih baterija. **Postoji opasnost od kemijskih opeklina uzrokovanih kiselinom iz baterija!** U slučaju dodira s kiselinom iz baterija, područje odmah isperite s puno čiste vode i odmah se obratite liječniku. Baterije mogu biti opasne po život ako se progutaju. **Baterije /punjive baterije držite izvan dohvata djece i kućnih ljubimaca.** Baterije/punjive baterije ne smije se odlagati s kućnim otpadom (vidi i poglavlje "Zbrinjavanje baterija").

03 | PRAVILA O ZAŠTITI PODATAKA

Zakonski propisi o zaštiti podataka primjenjuju se u svakoj zemlji / saveznoj državi. Budući da se ti propisi mogu razlikovati od države do države, preporučujemo da ih pribavite od nadležnih tijela i službenika za zaštitu podataka i da ih se pridržavate! U svakom slučaju vrijedi:

- **Ne nadzirite javne površine kao što su nogostupi, ulice, parkirališta, itd.**
- **Nikada ne nadzirite zaposlenike na radnom mjestu.**
- **Ne kršite "pravo na osobnost" ili "pravo na vlastitu sliku".**
- **Ne objavljujte slike na kojima se vide ljudi koji na to nisu dali svoj izričit pristanak. Ne objavljujte slike s prepoznatljivim registarskim tablicama vozila.**
- **Na fotografski i video nadzor upozorite istaknutim znakom i po potrebi obavijestite susjede i posjetitelje.**

04 | TROŠKOVI MOBILNIH USLUGA NASTALI SLANJEM SLIKA

Razmjena podataka putem mobilne veze uvijek je povezana s troškovima. Ti se troškovi mogu razlikovati ovisno o tarifi i davatelju usluga i nisu pokriveni kupnjom ove kamere. Informirajte se o tarifnim opcijama i njihovim troškovima kod svog mobilnog operatera.

05 | OPIS PROIZVODA

Kamera **DÖRR SnapShot CLOUD 4G** posebno je dizajnira za potrebe nadzora i može se koristiti na različite načine, danju i noću. Snimljene **slike pohranjuju se u oblaku** putem **brze 4G LTE veze** i na taj način im se može pristupiti diljem svijeta putem **DÖRR aplikacije** ili putem naše web stranice. Kamera Snapshot Cloud 4G reagira izuzetno brzo s **vremenom okidanja od 0,4 sekunde** i bilježi svaki detalj u **rezoluciji od 12 megapiksela**. Pomoću **59 nevidljivih Black Vision LED svjetiljki,** moguće je neupadljivo nadziranje. **Raspon bljeskalice iznosi oko 20 metara** pod **kutom gledanja od oko 60°.**

06 | ZNAČAJKE

- Snimanje slika ili videozapisa, funkcija kontinuiranih snimaka
- Vrijeme odziva oko 0,4 s
- Rezolucija 12 MP, 8 MP (senzor 5 MP)
- Podržava SD/SDHC memorijske kartice od 4 GB do maks. 32 GB (SD kartica nije uključena)
- TFT zaslon u boji veličine 2 inča / 5 cm
- Višejezična navigacija izbornikom
- Kućište otporno na vremenske uvjete zaštićeno u skladu s IP66

07 | OPIS DIJELOVA

01 Antene / antenski priključci
02 27 infracrvenih LED svjetiljki
03 Detektor pokreta (PIR senzor)
04 Mikrofon
05 Leća kamere
06 32 infracrvenih LED svjetiljki
07 LED prikaz / senzor svjetla
08 Opružni zatvarač
09 Omčica za katanac (katanac opcionalno)
10 Utor za mini SIM karticu
11 LCD zaslon kamere
12 Tipka izbornika MENU
13 Klizač ON (uključeno) / Setup / OFF (isključeno)
15 Tipka OK
16 Navigacijske tipke ▼ i ▲ (također i tipka za reprodukciju ▶)
17 Navigacijske tipke ◀ i ▶
18 Utor za SD karticu
19 Mini USB priključak
20 Priključak vanjske baterije
21 Pretinac za baterije
22 Navoj za spajanje ¼"
23 Provodnica za kabel katanca (katanac opcionalno)
24 Omčice za montažnu traku
25 micro-SIM + nano-SIM adapter
26 USB podatkovni kabel
27 Traka za pričvršćivanje

08 | PRVO PUŠTANJE U RAD

Skinite zaštitnu foliju s LCD zaslona kamere (11).

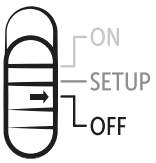

⚠ POZOR: Za sljedeće radnje, kamera mora biti isključena (klizač 13 = položaj OFF). U suprotnom se kamera može oštetiti!

08.1 MONTIRANJE ANTENA

Uklonite zaštitne kapice s antenskih priključaka (01) i navrnite obje isporučene antene.

08.2 UMETANJE BATERIJA

Otvorite kameru pomoću opružnog zatvarača (08). **Provjerite je li klizač (13) u položaju OFF (isključeno)**. Umetnite **12 baterija AA 1,5 V ili NiMH baterija** (opcija) u pretinac za baterije (21). **Obratite pažnju na ispravan polaritet (+/-).**

⚠ POZOR: Koristite samo svježe AA LR6 1.5V alkalij-mangan baterije ili punjive AA NiMH baterije istog tipa i proizvođača. Nikad ne miješajte alkalij-mangan baterije s NiMH baterijama! Prilikom umetanja provjerite ispravan polaritet! U slučaju dužeg nekorištenja, izvadite baterije.

NAPOMENA **Ako za kameru koristite NiMH baterije, u izborniku kamere pod karticom "Other" pod točkom izbornika "Battery Type" odaberite Akku NiMH kako biste osigurali točan prikaz stanja baterije – pročitajte poglavlje 16.4.**

08.3 ALTERNATIVNI IZVORI NAPAJANJA

Koristite **DÖRR solarnu ploču** s integriranom litij-ionskom baterijom od 1500mAH za **održivo i produženo vrijeme rada:**
Br. artikla 204446 DÖRR solarna ploča Li-1500 12V/6V

Za nadzor u **unutrašnjosti** s mrežnim priključkom, kamera se može napajati putem **mrežnog adaptera:**
Br. artikla 204441 DÖRR mrežni adapter 12V, 2A za SnapShot Cloud 4G

Alternativno, kamera se može napajati pomoću **vanjske baterije od 12 V**, zajedno s našim **DÖRR baterijskim kabelom:**
Br. artikla 204347 Olovni akumulator 12V/12Ah za SnapShot 4G
Br. artikla 204364 DÖRR baterijski kabel 2m za SnapShot kamere

Solarna ploča, mrežni adapter i vanjska baterija spajaju se na kameru pomoću **priključka DC 12V** (20). Eventualno umetnute AA baterije nije potrebno uklanjati prilikom priključivanja vanjskog napajanja. Kamera će automatski koristiti umetnute baterije čim se vanjsko napajanje isključi.

08.4 UMETANJE SD/SDHC MEMORIJSKE KARTICE

Umetnite **SD/SDHC memorijsku karticu** (opcija) s označenom stranom prema gore u utor za SD karticu (18) dok potpuno ne ulegne. **Provjerite je li SD kartica formatirana i otključana.** Kamera podržava **SD/SDHC kartice od 4 GB do 32 GB.** Kako biste formatirali SD karticu pomoću nadzorne kamere, molimo pročitajte poglavlje 16.6.

08.5 OTKLJUČAVANJE SD KARTICE

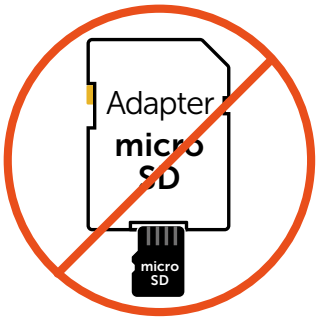

08.6 UMETANJE SIM KARTICE

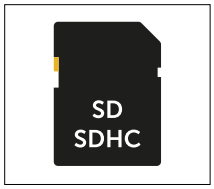

Za korištenje **funkcije slanja, potrebno je umetnuti SIM karticu** (opcija) u utor za SIM karticu. Da biste pravilno umetnuli SIM karticu, obratite pažnju na simbol iznad utora za SIM karticu (10) - umetnite SIM karticu u utor za SIM karticu (10) dok potpuno ne ulegne. Utor za SIM karticu namijenjen je za **Mini SIM** format kartice. **Micro SIM kartice i nano SIM kartice mogu se koristiti samo s priloženim adapterima (25).**

Obavezno otključajte SIM karticu prije uporabe (bez PIN-a) (bilo kada je kupite u prodavaonici ili uz pomoć mobitela). Provjerite je li SIM kartica aktivirana za mobilni prijenos podataka i, po potrebi, imate li **dovoljno kredita.**

Kamera **treba podatke davatelja telefonskih usluga za mobilni prijenos podataka.** Kamera obično ove podatke preuzme **automatski.** U posebnim slučajevima ti se podaci moraju unijeti ručno u **izborniku kamere. Za unos ovih podataka pročitajte poglavlje 16.3.**

SAVJET **Da biste osigurali nesmetan mobilni prijenos podataka, preporučujemo upotrebu simHERO SIM kartice neovisne o mreži s pristupačnim DÖRR tarifama (br. artikla 204445).**

Čim umetnete SIM karticu i kameru uključite ili postavite na SETUP, kamera se registrira na mobilnu mrežu ili traži mrežni prijem. To može potrajati **do 1 minute.** Tijekom tog vremena nije moguće obavljati nikakve postavke na kameri. **Nakon uspješnog spajanja, na vrhu LCD zaslona (11) prikazuje se indikator jačine signala.**

09 | KORIŠTENJE TIPKI ZA UPRAVLJANJE

Pomoću **klizača** (13) **uključite** (položaj ON) i **isključite** kameru (položaj OFF) ili je postavite u **SETUP** – u položaju SETUP pritisnite **tipku MENU** (12) za otvaranje izbornika kamere.

Navigacijskim tipkama ◀ i ▶ (17) odaberite karticu kamere:

Cam	PIR	4G	Other
Postavke (vidi poglavlje 16.1)	Postavke (vidi poglavlje 16.2)	Postavke (vidi poglavlje 16.3)	Postavke (vidi poglavlje 16.4)

Odabrana kartica kamere **označena je crveno s bijelom podlogom.** Da biste otvorili odabranu karticu kamere, pritisnite **tipku OK** (15).

Navigacijskim tipkama ▼ i ▲ (16) odaberite **podizbornik** koji želite izmijeniti. Odabrani podizbornik **označen je crveno.** Pritisnite **tipku OK** (15) kako biste **otvorili** podizbornik.
Navigacijskim tipkama (16) i (17) promijenite postavke .
Pritiskom na **tipku OK** (15) vaša će se izmjena/postavka spremiti. Tipkom izbornika **MENU** (12) vratit ćete se na pregled odnosno početni zaslon/sliku u realnom vremenu.

10 | PRIKAZI NA ZASLONU KAMERE

Način kamere	Veličina slike	Slika po okidanju	Jačina signala	Preostali kapacitet SD kartice	Status baterije
	12M	1P		0000/0000	

Način kamere	Veličina slike	Rezolucija videozapisa	Jačina signala	Preostali kapacitet SD kartice	Status baterije
	12M			0000/0000	

11 | PRVO PODEŠAVANJE / SPAJANJE KAMERE S DÖRR APLIKACIJOM

11.1 PODEŠAVANJE DATUMA / VREMENA

⚠ **POZOR: Kamera obično podatke o datumu i vremenu preuzima iz mreže. Da biste osigurali pravilan rad kamere, neophodno je provjeriti datum i vrijeme i postaviti razliku od UTC vremena:**

Prebacite kameru na SETUP pomoću klizača (13). Pričekajte da se dovrši "Traženje mreže...". Držite pritisnutu navigacijsku tipku ▶ (17) dok se na zaslonu ne prikažu datum, vrijeme i davatelj telefonskih usluga.

Ako je datum prikazan na zaslonu ispravan, u podizbornik **"Auto"** unesite **trenutno UTC vrijeme za vašu regiju:**

Pritisnite tipku MENU (12). Pomoću navigacijske tipke ▶ (17) pomaknite se do kartice kamere "Other". Pritisnite tipku OK (15) kako biste otvorili podizbornik. Pomoću navigacijske tipke ▼ (16) pomaknite se do podizbornika **"Date/Time".** Pritiskom na tipku OK (15) otvorite podizbornik **"Auto".** Podesite točno **UTC vrijeme u formatu +/- HH:MM.**

Primjer za Njemačku:

Zimsko računanje vremena	UTC +01 : 00
Ljetno računanje vremena	UTC +02 : 00

Ako nije prikazan točan datum, unesite datum i vrijeme u podizbornik **"Manual"** u formatu: DD/MM/GGGG HH:MM:SS.

Isključite kameru pomoću klizača (13) = položaj OFF.

11.2 GENERIRANJE QR KÔDA U KAMERI

Prebacite kameru na SETUP pomoću klizača (13). Pritisnite tipku MENU (12). Pomoću navigacijske tipke ▶ (17) pomaknite se do kartice **"Other"** i pritisnite tipku OK (15) kako biste otvorili podizbornik. Pomoću navigacijske tipke ▼ (16) pomaknite se do podizbornika **"QR Code".** Pritiskom na tipku OK (15) generirat će se QR kôd i prikazati na zaslonu kamere (11).

11.3 PREUZIMANJE DÖRR APLIKACIJE

Da biste instalirali **DÖRR aplikaciju**, skenirajte odgovarajući **QR kôd za Android ili iOS unutar obojenog okvira** pomoću mobitela ili preuzmite aplikaciju izravno iz trgovine Play Store za Android ili App Store za iOS.

11.4 REGISTRACIJA U DÖRR APLIKACIJI I SPAJANJE KAMERE

Registrirajte se pomoću svoje **email adrese i lozinke.** Na navedenu email adresu primit ćete email od tvrtke DÖRR. **Slijedite poveznicu** u tom e-mailu kako biste uspješno dovršili registraciju. **Prijavite se s podacima za prijavu iz registracije.**

Dodirnite ☰

Dodirnite 📷

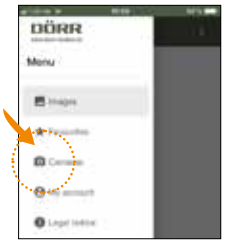

Dodirnite **Add camera**
(Dodajte kameru)

Otvara se QR skener. Mobitelom skenirajte QR kôd na zaslonu kamere (11).

Alternativno možete i ručno unijeti serijski broj. **Serijski broj** možete pronaći na **lijevoj strani unutar kućišta kamere** ili unutar obojenog okvira. **Klizač (13) na kameri sada stavite u položaj ON = uključeno, i zatvorite kućište kamere opružnim zatvaračem (08).**

U **aplikaciju** unesite sljedeće podatke jedan za drugim:

Serial number of camera (Serijski broj)
Preuzima se automatski prilikom skeniranja QR kôda.

Phone number of SIM card (Broj telefona)
Unesite telefonski broj zajedno s pozivnim brojem za umetnutu SIM karticu.

Origin country of SIM card (Zemlja podrijetla SIM kartice)
Automatski preuzima na osnovu pozivnog broja.

Camera name Cam ID (Naziv za kameru)
Molimo dajte kameri ime.

Dodirnite Confirm (Potvrda)

Kamera se povezuje s aplikacijom i postavlja se putem interneta – **to može potrajati nekoliko minuta.**

⚠ **POZOR: Provjerite je li kamera uključena i je li SIM kartica ispravno umetnuta.**

Nakon uspješnog početnog postavljanja, možete izvršiti **sljedeće postavke u aplikaciji** (zadane postavke označene su zeleno):

11.5 POSTAVKE U APLIKACIJI

CAMERA (KAMERA)		
Odaberite **Način kamere:**		
Camera Mode (Način kamere)	Photo (Slika)	Kamera snima fotografije sukladno vašim postavkama za veličinu slike + kontinuirane snimke.
	Photo and Video (Slika i video)	Kamera najprije snima **jednu fotografiju** i nakon toga **videozapis** sukladno vašim postavkama za veličinu slike + kontinuirane snimke + veličinu videozapisa + duljinu videozapisa. **Imajte na umu da se videozapis neće poslati.** Videozapis se sprema na SD karticu. Ako je snimljen videozapis, u izborniku aplikacije Bilder pojavit će se nova slika.
SD-card overwrite (Prepisivanje SD kartice)	ON (Uključeno)	Ako je SD kartica puna, **kamera prepisuje preko najstarijih snimaka.**
	OFF (Isključeno)	Ako je SD kartica puna, **kamera zaustavlja funkciju snimanja** sve dok se SD kartica ne promijeni ili ne formatira.
Origin country of SIM card (Zemlja podrijetla SIM kartice)		(sukladno vašoj registraciji)
Phone number of SIM card (Telefonski broj SIM kartice)		(sukladno vašoj registraciji)
Camera Name (Naziv kamere)		(sukladno vašoj registraciji)
PHOTO (SLIKA)		
Odaberite željenu **rezoluciju slike:**		
Image size (Veličina slike)	12M	12 MP (4032x3024)
	8M	8 MP (3264x2448)
	5M	5 MP (2560x1920)
Multi shot (Kontinuirani snimak)	1 Pic	Odaberite broj snimaka koji se snimaju **po detektiranom pokretu/okidanju.** Moguće je odabrati 1 do 5 fotografija u nizu.
	2 Pics	
	3 Pics	
	4 Pics	
	5 Pics	
Postavka od **00:00:05 do 23:59:59**		
Time lapse (Vremenski razmak)	**ON (Uključeno)**	Postavite **fiksni vremenski interval** u kojem kamera snima fotografije/videozapise **neovisno o detektoru pokreta.** Primjer za postavku 01:00:00: **Kamera svaki sat snima jednu fotografiju / videozapis, bez obzira na to je li detektiran pokret ili nije.** Ako je uključen PIR senzor, kamera se također uključuje i u slučaju detektiranog pokreta. Ako isključite PIR senzor, kamera snima samo u zadanom vremenskom intervalu.
	OFF (Isključeno)	Ako je vremenski razmak isključen, kamera se aktivira u slučaju detektiranja pokreta i temperaturne razlike u skladu s postavkom kašnjenja.
Postavka od **00:00:05 do 23:59:59**		
Delay (Odgoda)	ON (Uključeno)	Postavite **vrijeme** za koje **detektor pokreta pauzira nakon okidanja.** Ova postavka sprječava da kamera snima previše slika / videozapisa. Primjer za postavku 00:01:00: **Nakon okidanja, kamera čeka 1 minutu prije nego se sljedeća slika / videozapis aktivira pokretom**
	OFF (Isključeno)	Kamera snima prema vašim postavkama vremenskog razmaka.
FLASH LED SETTINGS (POSTAVKE BLJESKALICE)		
Postavite željeni raspon bljeskalice:		
Flash LED (Bljeskalica)	All – max. flash (Maksimalni bljesak)	U mračnom je okruženju aktivno **svih 59 IR LED svjetiljki** (Domet do 20 m)
	Part – min. flash (Minimalni bljesak)	Aktivno je **samo gornjih 27 IR LED svjetiljki** (Domet do 8 m)
Odaberite **kvalitetu noćnih snimaka** prema vašim zahtjevima:		
Night mode (Noćni način)	**Max. Range (Maks. kvaliteta)**	**Dulje vrijeme ekspozicije s proširenim rasponom IR bljeskalice za bolji noćni vid.**
	Balanced (Uravnoteženo)	**Inteligentni automatski noćni način**
	Min. Blur (Min. kvaliteta)	**Kraće vrijeme ekspozicije s manjim rasponom IR bljeskalice, minimizirano zamućenje pokreta za veću kvalitetu slike.**

PIR MOTION DETECTOR (DETEKTOR POKRETA PIR)		
PIR switch On/Off (Detektor pokreta)	ON (Uključeno)	Pasivni infracrveni senzor (PIR) **aktivira se kada se u području detekcije detektiraju kretanje i različite temperature.**
	OFF (Isključeno)	⚠ **POZOR: Kamera ne snima! Uključite vremenski razmak za snimanje!**
Podesite **osjetljivost** detektora pokreta:		
Sensitivity (Osjetljivost)	High (Visoka)	**(Preporučeno):** Kamera detektira i najmanja kretanja i promjene temperature. Maksimalno područje detektiranja.
	Middle (Srednja)	Ako se kamera prečesto aktivira zbog utjecaja okoline (npr. padajućih grana, jake sunčeve svjetlosti, itd.) (kraće područje detektiranja).
	Low (Niska)	
VIDEO SETTINGS (VIDEO POSTAVKE)		
Video size (Veličina videa)	**FHD-1080P**	FHD 1080P (1920x1080)
	HD-720P	HD720P (1280x720)
	WVGA	WVGA (848x480)
Video length (Dužina videa)	05 **- 59**	Postavite željenu dužinu videozapisa od 05–59 sekundi
TIMER (VREMENSKO RAZDOBLJE)		
Postavite **fiksno vremensko razdoblje** u kojem je **kamera aktivna.**		
Timer 1 (Vremensko razdoblje 1)	**ON (Uključeno)**	Izvan tog vremena ne snimaju se snimke niti se registriraju pokreti. Primjer za postavku 14.00 – 17.00: **Kamera je aktivna samo između 14:00 i 17:00**
	HH : MM	Unesite vrijeme početka (24-satni format)
	HH : MM	Unesite vrijeme završetka (24-satni format)
	OFF (Isključeno)	Kamera radi 24 sata
Timer 2 (Vremensko razdoblje 2)	**ON (Uključeno)**	Postavite **drugo vremensko razdoblje** u kojem je **kamera aktivna** (vidi vremensko razdoblje 1).
	HH : MM	Unesite vrijeme početka (24-satni format)
	HH : MM	Unesite vrijeme završetka (24-satni format)
	OFF (Isključeno)	Kamera radi 24 sata ili prema vremenskom razdoblju 1

CONFIRM SETTINGS (PREUZMI POSTAVKE)

NAPOMENA

Postavke koje napravite prilikom prvog postavljanja kamere izravno se usvajaju u kameri. Postavke koje podešavate za vrijeme rada kamera s vremenskim pomakom do 24 sata. ***Postavke aplikacije imaju prioritet i prepisuju postavke koje su napravljene izravno u kameri. Stoga postavke kamere uvijek mijenjajte putem aplikacije ili web sučelja.***

Vaša je kamera sada spremna za uporabu u skladu s postavkama. U izborniku aplikacije "Image" prikazuju se snimljene fotografije.
Informacije o podešavanju i montiranju kamere potražite u poglavlju 17.

12 | FUNKCIJE U APLIKACIJI

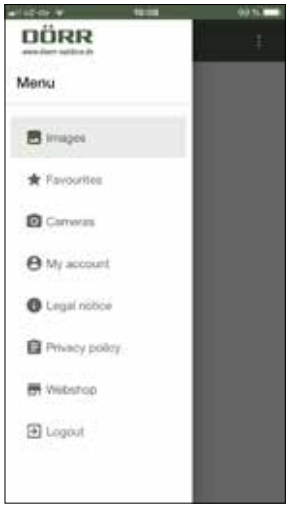

MENU (IZBORNIK)			
Images (Slike)	Pregled snimljenih slika. ⋮ Pronađite slike pomoću funkcija filtra. **<u>Označavanje slike kao omiljene / spremanje / dijeljenje / brisanje</u>** Dodirnite željenu sliku. Da biste sliku označili kao **omiljenu**, dodirnite ★ (da biste poništili odabir, ponovno dodirnite ☆). Da biste sliku **spremili lokalno** ili **npr. podijelili putem WhatsAppa ili e-maila,** dodirnite ⬇ Da biste **izbrisali** sliku, dodirnite **Briši**		
Favourites (Favoriti)	Pregled vaših slika označenih kao omiljenih. ⋮ Pronađite slike pomoću funkcija filtra.		
Cameras (Kamere)	Pregled vaših registriranih kamera. Za informacije i postavke dodirnite odgovarajuću kameru:		
	Information (Informacije)	**Firmware**	Prikaz instalirane verzije firmwarea. Za ažuriranje firmwarea dodirnite ⋮ i slijedite upute u aplikaciji.
		Battery (Baterija)	Prikaz stanja baterije
		Next synchronisation (Sljedeća sinkronizacija)	Prikazuje datum i vrijeme sljedeće sinkronizacije
		Synchronised (Sinkronizirano)	☑ uspješno sinkronizirano
	Settings (Postavke)	**Camera Settings (Postavke kamere)**	> Doći ćete u postavke kamere (vidi poglavlje 11.5)
		Push	☑ Dopustite push obavijesti
	Share (Dijeljenje)	**Friends (Prijatelji)**	> Podijelite fotografije s odabrane kamere s prijateljima i kolegama u **DÖRR aplikaciji (potrebna je registracija).** Dodirnite **+** i unesite e-mail adresu. Dodirnite **Invite** (Pozovi). Vaš će prijatelj dobiti e-mail pozivnicu za registraciju. Nakon uspješne registracije, vaš prijatelj može vidjeti slike odobrene kamere. Da biste prestali dijeliti svoje slike, dodirnite e-mail adresu i dodirnite **Delete** (Briši).
		E-Mail	> Pošaljite fotografije s odabrane kamere prijateljima i kolegama **putem e-maila (nije potrebna registracija).** Dodirnite **+** i unesite podatke za kontakt. Da biste uvezli e-mail adresu iz svojih kontakata, dodirnite . Da biste završili slanje, dodirnite e-mail adresu i dodirnite **Delete** (Briši).
My account (Moj račun)	**User (Korisnik)**	Pregled / promjena vaših korisničkih podataka	
	Overview subscriptions (Pregled pretplata)	Pregled aktivnih pretplata za kvalitetu slike i prostor za pohranu.	
Legal notice (Impressum)			
Privacy policy (Zaštita podataka)			
Webshop (Web trgovina)		Posjetite našu web trgovinu za **veliki izbor opreme za kameru** te saznajte više o našem raznovrsnom **asortimanu za lov i slobodno vrijeme! www.doerr-outdoor.de**	
Logout (Odjava)			

13 | DÖRR SNAPSHOT CLOUD 4G INTERNETSKA STRANICA

Na našoj web stranici također se možete registrirati i prijaviti pomoću računala / prijenosnog računala / tableta: **doerr.cloud**. Preporučujemo upotrebu preglednika **Google Chrome**. Sve funkcije kao što su opisane gore u aplikaciji.

14 | PRETPLATE ZA VIŠE PROSTORA ZA POHRANU I FULL HD KVALITETU

Za **svaku registriranu kameru** na raspolaganju vam je osnovni prostor za pohranu **1000 slika standardne kvalitete kao i 200 omiljenih slika.**
Pod **My account (Moj račun)** možete se pretplatiti za više prostora za pohranu i FULL HD kvalitetu.

SAVJET **Ako je pretplata zaključena, možete je koristiti za sve vaše registrirane kamere! Pretplate se mogu otkazati mjesečno.**

15 | BRISANJE / PONOVNO REGISTRIRANJE KAMERE / KRAĐA

15.1 BRISANJE / PONOVNO REGISTRIRANJE KAMERE

Ako kameru npr. želite prodati, napravite sljedeće:

1. Izbrišite kameru u aplikaciji **Cameras (Kamere)** → **dodirnite kameru koju želite izbrisati** → **Delete camera (Izbriši kameru)**
2. Vraćanje kamere na tvorničke postavke (vidi poglavlje 16.4). Sada kameru vi ili novi vlasnik možete ponovno registrirati u DÖRR aplikaciji.

15.2 U SLUČAJU KRAĐE

Ako vam je kamera ukradena, **NE** brišite je iz aplikacije, jer je to jedini način da osigurate da lopov ne može registrirati kameru. **Za dodatnu podršku kontaktirajte našu službu.**

16 | FUNKCIJE KAMERE (OFFLINE RAD BEZ SIM KARTICE)

Ako kameru želite koristiti bez SIM kartice, izvršite sve postavke izravno na kameri. Slike i videozapisi spremaju se na SD karticu.

16.1 KARTICA KAMERE CAM		
(Zadane postavke označene zeleno)		
Unesite **naziv za kameru** od do **12 znamenki i/ili slova (1-9; A-Z).**		
Cam ID (Naziv za kameru)	**ON (UKLJUČENO) 000000000000**	Naziv kamere pojavljuje se na svakoj slici - preporučuje se prilikom korištenja više kamera.
	OFF (ISKLJUČENO)	(bez naziva kamere)
Odaberite **Način kamere:**		
Cam Mode (Način kamere)	**Photo (Slika)**	Kamera snima **fotografije** sukladno vašim postavkama za veličinu slike + kontinuirane snimke.
	Pic + Video (Slika + Video)	Kamera najprije snima **jednu fotografiju** i nakon toga **videozapis** sukladno vašim postavkama za veličinu slike + kontinuirane snimke + veličinu videozapisa + duljinu videozapisa.
Postavite željeni raspon bljeskalice:		
Flash LED (Bljeskalica)	**All (Maksimalni bljesak)**	U mračnom je okruženju aktivno **svih 59 IR LED svjetiljki** (Domet do 20 m)
	Part (Minimalni bljesak)	Aktivno je **samo gornjih 27 IR LED svjetiljki** (Domet do 8 m)
Odaberite željenu rezoluciju slike:		
Image Size (Veličina slike)	**12M**	**12 MP (4032x3024)**
	8M	**8 MP (3264x2448)**
	5M	**5 MP (2560x1920)**
Odaberite **kvalitetu noćnih snimaka** prema vašim zahtjevima:		
Night mode (Noćni način)	**Max. Range (Maks. kvaliteta)**	**Dulje vrijeme ekspozicije s proširenim rasponom IR bljeskalice za bolji noćni vid.**
	Balanced (Uravnoteženo)	**Inteligentni automatski noćni način**
	Min. Blur (Min. kvaliteta)	**Kraće vrijeme ekspozicije s manjim rasponom IR bljeskalice, minimizirano zamućenje pokreta za veću kvalitetu slike.**
Multi-Shot (Kontinuirani snimak)	**1 P**	Odaberite broj snimaka koji se snimaju **po detektiranom pokretu/okidanju.** Moguće je odabrati 1 do 5 fotografija u nizu.
	2 P	
	3 P	
	4 P	
	5 P	
Odaberite **željenu rezoluciju videozapisa:**		
Video Size (Veličina videa)	**FHD-1080P**	FHD 1080P (1920x1080)
	HD-720P	HD720P (1280x720)
	WVGA	WVGA (848x480)
Video Length (Dužina videa)	**05 - 59**	Odaberite željenu **duljinu videozapisa** od 5 do 59 sekundi.

16.2 KARTICA KAMERE PIR

(Zadane postavke označene zeleno)

Uključite ili isključite detektor pokreta:		
PIR Switch (Detektor pokreta)	**OFF (ISKLJUČENO)**	⚠ **POZOR: Kamera ne snima! Uključite vremenski razmak za snimanje!**
	ON (UKLJUČENO)	Pasivni infracrveni senzor (PIR) aktivira se kada se u području detekcije detektiraju kretanje i temperaturne promjene .
Podesite **osjetljivost** detektora pokreta:		
Sensitivity (Osjetljivost)	**High (Visoka)**	**(Preporučeno):** Kamera detektira i najmanja kretanja i promjene temperature. Maksimalno područje detektiranja.
	Middle (Srednja)	Ako se kamera prečesto aktivira zbog utjecaja okoline (npr. padajućih grana, jake sunčeve svjetlosti, itd.) (kraće područje detektiranja).
	Low (Niska)	
Delay (Odgoda)	**OFF (ISKLJUČENO)**	Odaberite "UKLJUČENO" i postavite **vrijeme** za koje detektor pokreta **pauzira** nakon okidanja. **Ova postavka sprječava da kamera snima previše slika / videozapisa.** Primjer za postavku 00:01:00: **Nakon okidanja, kamera čeka 1 minutu prije nego se sljedeća slika / videozapis aktivira pokretom.**
	ON (UKLJUČENO) 00:00:03 – 23:59:59	
Time Lapse (Vremenski razmak)	**OFF (ISKLJUČENO)**	Odaberite "UKLJUČENO" i postavite **fiksni vremenski interval** u kojem kamera snima fotografije/videozapise neovisno o detektoru pokreta. Primjer za postavku 01:00:00: **Kamera svaki sat snima jednu fotografiju / videozapis, bez obzira na to je li detektiran pokret ili nije.** Ako je uključen PIR senzor, kamera se također uključuje i u slučaju detektiranog pokreta. Ako isključite PIR senzor, kamera snima samo u zadanom vremenskom intervalu.
	ON (UKLJUČENO) 00:00:05 – 23:59:59	
Timer 1 (Vremensko razdoblje 1)	**OFF (ISKLJUČENO)**	Odaberite "UKLJUČENO" i postavite **fiksno vremensko razdoblje** u kojem je kamera aktivna. Izvan tog vremena ne snimaju se snimke niti se registriraju pokreti. Primjer za postavku 14.00 – 17.00: **Kamera je aktivna samo između 14:00 i 17:00** Ako u ovoj točki izbornika odaberete funkciju "Isključeno", kamera će raditi 24 sata.
	ON (UKLJUČENO) 00:00 – 00:00	
Timer 2 (Vremensko razdoblje 2)	**OFF (ISKLJUČENO)**	Postavite **drugo vremensko razdoblje** u kojem je **kamera aktivna** (vidi vremensko razdoblje 1).
	ON (UKLJUČENO) 00:00 – 00:00	

16.3 KARTICA KAMERE 4G

(Zadane postavke označene zeleno)

SIM Auto Match (Automatske SIM postavke)	**Auto (Automatski)**		
	Manual (Ručno)	**APN:**	Unesite **APN (Access Point Name = pristupna točka) za SIM karticu**
		Korisničko ime:	Unesite **korisničko ime za APN**
		Lozinka:	Unesite **lozinku za APN**

NAPOMENA **Podatke kao što su APN, korisničko ime i lozinku možete dobiti od svog davatelja telefonskih usluga.**

Unesite ove podatke na sljedeći način:

Pritisnite tipku MENU (12) za prebacivanje između **brojeva, malih i velikih slova te posebnih znakova.** Pomoću navigacijskih tipki (16 + 17) odaberite znak (= označen crvenom bojom). Potvrdite znak pritiskom na tipku OK (15). Odaberite znak **<** (označen **crvenom** bojom) i potvrdite tipkom OK (15) da biste izbrisali posljednji znak. Ako je unos točan i potpun, odaberite znak **^** (označen **crvenom** bojom) i spremite unos tipkom OK (15).

16.4 KARTICA KAMERE OTHER

(Zadane postavke označene zeleno)

Language (Jezik)	German (Njemački)	Odaberite željeni jezik za navigaciju izbornikom.
	English (Engleski)	
	French (Francuski)	
	Italian (Talijanski)	
	Russian (Ruski)	
	Polis (Poljski)	
	Hungarian (Mađarski)	
	Czech (Češki)	
Date/Time (Datum/vrijeme)	Postavite datum i vrijeme. **Napomena:** U izvanmrežnom načinu **uvijek unesite datum / vrijeme** da biste izbjegli neispravan rad.	
	Auto (Automatski) Time Zone (Vremenska zona) UTC +/- 00:00	**Nije dostupno u izvanmrežnom načinu rada. Molimo postavite ručno.**
	Manual (Ručno) **Date (Datum) 00/00/0000** **Time (Vrijeme) 00:00:00**	Postavite **datum i vrijeme ručno.**
Odaberite željeni format datuma:		
Date Type (Format datuma)	**YY/MM/TT-(CN)**	**godina/mjesec/dan** Primjer: 20/12/31
	MM/TT/YY-(US)	**mjesec/dan/godina** Primjer: 12/31/20
	TT/MM/YY(-EU)	**dan/mjesec/godina** Primjer: 31/12/20
Battery type (Vrsta baterije)	Baterija Alkaline	Odaberite, **jesu li umetnute alkalne ili NiMH baterije.**
	Akumulator Ni-MH	
Frequency (Frekvencija)	50Hz	Podesite brzinu osvježavanja LCD zaslona kamere (11).
	60Hz	
SD Cycle (Prepisivanje SD kartice)	**OFF (ISKLJUČENO)**	Ako je SD kartica puna, **kamera zaustavlja funkciju snimanja** sve dok se SD kartica ne promijeni ili ne formatira.
	ON (UKLJUČENO)	Ako je SD kartica puna, **kamera prepisuje preko najstarijih snimaka.**
Password (Lozinka)	Kamera se može **lozinkom zaštitit od neovlaštenog korištenja.** Ako je aktivirana funkcija lozinke, ova će lozinka biti zatražena odmah nakon uključivanja kamere. Napomena: Preporučujemo lozinku zapisati na sigurno mjesto, jer ako se lozinka izgubi, kamera se više ne može koristiti.	
	OFF (ISKLJUČENO)	Bez zaštite lozinkom
	ON (UKLJUČENO) 000000	Unesite 6-znamenkasti kôd.
Reset ? (Kamera resetiraj?)	NO (Ne)	Vraćanje na tvorničke postavke kamere - obratite se našem servisu.
	YES (Da)	
Firmware Update (Ažuriranje firmwarea)	**Samo putem DÖRR aplikacije ili Login: doerr.cloud**	
QR Code (QR kôd)	**Kamera generira QR kod za DÖRR aplikaciju**	
About (Kamera Informacije)	Prikazuje verziju softvera i serijski broj (IMEI) kamere. Ovdje nisu moguće postavke.	

16.5 PREGLEDAVANJE SLIKE + VIDEOZAPISA NA ZASLONU KAMERE

Postavite klizač (13) u položaj SETUP. Pritisnite tipku za reprodukciju ⏵ (16).

Na zaslonu kamere (11) prikazuje se posljednja snimka. Ako je snimka videozapis, u donjem lijevom dijelu zaslona kamere prikazuje se 🎥. Za reprodukciju videozapisa pritisnite tipku OK (15).

Navigacijskim tipkama ◀ i ▶ (17) listajte kroz snimke. Pritisnite tipku za reprodukciju ⏵ (16) za povratak na početni zaslon.

16.6 BRISANJE SNIMKI + FORMATIRANJE SD KARTICE

Za **brisanje snimaka ili formatiranje SD kartice** pritisnite tipku MENU (12) u pregledu slika. Odaberite **"Del" (Briši**) i odaberite želite li izbrisati **pojedinačne** snimke ili sve snimke.

Odaberite **"Format" (Formatiraj)** za formatiranje SD kartice.

⚠ **POZOR: Sve snimke na SD kartici nepovratno se brišu.**

Pritisnite tipku MENU (12) i zatim tipku za reprodukciju ⏵ (16) za povratak na početni zaslon.

17 | POSTAVLJANJE KAMERE / PROBNE SNIMKE I MONTAŽA

17.1 1POSTAVLJANJE KAMERE / PROBNE SNIMKE

Preporučujemo objesiti kameru na visini od **0,75 m do 1,00 m**. Leća kamere (05) trebala bi gledati na točku na kojoj se očekuje objekt koji se fotografira.

Da biste provjerili je li kamera obješena pod ispravnim kutom, preporučujemo napraviti **probnu snimku.** Da biste to učinili, prebacite klizač (13) u položaj SETUP i držite kameru približno na željenoj visini i pod željenim kutom.

Pritisnite tipku OK (15) kako biste snimili probni snimak. Da biste pogledali probni snimak, pritisnite tipku za reprodukciju ⏵ (16). Kameru treba podesiti tako da je objekt koji se očekuje u sredini slike. Po potrebi ponovno poravnajte kameru i ponovite probni snimak.

17.2 MONTAŽA KAMERE

Povucite isporučenu traku za pričvršćivanje (27) kroz omčice za trake (24) na stražnjoj strani kamere i pričvrstite kameru na drvo, stup ili drugi odgovarajući predmet.

Naš izborni pribor, poput **patentiranog DÖRR sustava za pridržavanje,** omogućuje brzo i jednostavno postavljanje kamere na drveće, zidove i druga mjesta. Kamera sjeda u sustav za pridržavanje, čvrsto drži i može se brzo ukloniti ako treba promijeni mjesto. Kuglasta glava s vijkom za fiksiranje osigurava fleksibilno poravnanje kamere. Držač se može zakrenuti za 360° i nagnuti do 30° u svim smjerovima.

Br. artikla 204490 DÖRR sustav za pridržavanje Multi za SnapShot camouflage

17.3 OSIGURANJE KAMERE OD KRAĐE

Provedite **katanac** (dostupan kao dodatak) kroz omčicu (09) za zaključavanje kućišta kamere:

Br. artikla 204454 DÖRR 3-znamenkasta brava na kombinaciju

Pomoću **kabelskog katanca** (dostupnog kao dodatna oprema) koji se provodi kroz provodnik (23) na stražnjoj strani kamere, vaša se kamera također može osigurati od krađe:

Br. artikla 2044542 DÖRR univerzalna kabelska brava 1,80 m

Za posebno visoku sigurnost preporučujemo naše **DÖRR plastificirano metalno zaštitno kućište** koje štiti od krađe, vandalizma i svih vremenskih uvjeta:

Br. artikla 204463 DÖRR metalno zaštitno kućište GH-4 za Snapshot Cloud 4G

Posjetite našu web trgovinu za **daljnji izbor opreme za kamere za divljač** te saznajte više o našem raznovrsnom **asortimanu za lov i slobodno vrijeme!**
www.doerr-outdoor.de

17.4 NAPOMENE ZA MONTAŽU

Detektor pokreta
Detektor pokreta reagira samo pod određenim uvjetima i na određenom području. Detektiranje predmeta jako ovisi o temperaturi okoline i drugim okolnostima, kao što su vegetacija, reflektirajuće površine, itd. Pri optimalnim uvjetima, savršenom poravnavanju i postavkama za najveću osjetljivost, senzor se može aktivirati na udaljenosti do 20 m. Ipak, obično treba pretpostaviti područje unutar 15 m. Može biti potrebno obaviti nekoliko pokusa kako bi se pronašao dobar položaj za kameru. Kad pokušavate aktivirati senzor ljudima, imajte na umu da su životinje mnogo manje i da su često ispod područja detektora.

Uvjeti osvjetljenja
Kao i kod uobičajenih fotografija, izravno pozadinsko osvjetljenje se ne preporučuje. Odaberite položaj kamere tako da svjetlost ne dolazi izravno s prednje strane ili da je kamera u sjeni.

Zaštita od vremenskih uvjeta
Iako je kamera otporna na vremenske uvjete i pogodna za vanjsku uporabu (zaštićena od prašine i mlaza vode sukladno razredu zaštite IP66), preporučljivo je objesiti kameru zaštićenu i, ako je moguće, ne objesiti je izloženu prema vremenskim utjecajima. Ni jaka izravna kiša niti stalno izlaganje suncu nisu dobri za kameru. Nakon dugog vlažnog razdoblja, npr. čak i nakon magle, preporučljivo je kameru nekoliko dana držati u suhoj prostoriji.

17.5 UKLJUČIVANJE KAMERE

Da biste uključili kameru, postavite klizač (13) u položaj ON i zatvorite kućište kamere. Nakon otprilike 10 sekundi kamera je aktivna i snimke se, prema vašim postavkama, snimaju kada se detektiraju pokreti.

18 | ČIŠĆENJE I ČUVANJE

Za čišćenje uređaja ne koristite benzin ili jake deterdžente. Za čišćenje vanjskih komponenti uređaja preporučujemo koristiti blago navlaženu krpu od mikrovlakana. **Izvadite baterije prije čišćenja**. Kada se ne koristi, uređaj čuvajte na suhom i hladnom mjestu zaštićen od prašine. **Uređaj nije igračka – čuvajte ga na mjestu nedostupnom djeci. Držite uređaj podalje od kućnih ljubimaca.**

19 | TEHNIČKI PODACI

Mogućnost snimanja	**Slika / videozapis sa zvukom / slika + videozapis sa zvukom**
Kombinirana funkcija slike i videozapisa	**da**
Broj LED svjetiljki	**59 (27 gore + 32 dolje)**
Tip LED	**Nevidljive Black Vision infracrvene LED, 940 nm**
Raspon bljeskalice maks. približno [m]	**20**
Raspon detekcije senzora pokreta približno	**20 m / 60°**
Kut slike približno.	**60°**
Vrijeme odziva PIR senzor približno	**0,35-0,4 s**
Senzor slike	**CMOS senzor u boji s 5 mega piksela**
Rezolucija slike [MP]	**5 MP (2560x1920) / 8 MP interpolirano (3264x2448) / 12 MP interpolirano (4032x3024)**
Video rezolucija	**Full HD 1080P (1920x1080) / HD720P (1280x720) / WVGA (848x480)**
Duljina videozapisa	**5-59 s**
Format digitalne slike	**JPEG**
Format digitalnog videozapisa	**MOV**
Mobilno slanje slike	**da**
Mobilno slanje videozapisa	**ne**
Reprodukcija slika	**da**
Reprodukcija videozapisa	**da**
Snimanje zvuka	**da**
Objektiv	**F=3.0/60°**
Zaslon	**LCD TFT 2" (39x31 mm), RGB, 262 k**
Kontinuirani snimak (broj slika po okidanju)	**1-5**
Odgoda PIR senzora	**3 sekunde do 24 sata**
Vremenskih razdoblja po danu	**2**
Funkcija vremenskog razmaka	**da**
Oznaka vremena na slici	**Naziv kamere, status baterije, temperatura (°F / °C), faza mjeseca, datum, vrijeme**
Osjetljivost PIR senzora	**Visoka, Srednja, Niska**
Jezik izbornika	**DE, GB, FR, IT, RU, PL, HU, CZ**
Zaštita lozinkom	**da**
Memorijska kartica	**SD/SDHC 4 GB do maks. 32 GB (opcija)**
Format SIM kartice	**mini SIM (micro SIM i nano SIM uz adapter)**
Modul za mobilnu komunikaciju	**4 G LTE (unazad kompatibilan)**
Razred zaštite	**IP66**
Navoj za spajanje 1/4"	**da**
Kompatibilan sa Dörr sustavom za pridržavanje (Br. artikla 204490)	**da**
Potrošnja energije približno	**Rad oko 170 mA danju, 750 mA noću Stanje pripravnosti 0,21 mA**
Vrijeme rada u stanju pripravnosti približno	**do 8 mjeseci s 12 AA baterija**
Radni napon	**DC 12 V**
Napajanje	**12 alkalnih baterija AA LR6 1.5 V ili punjivih NiMH AA baterija**
Napajanje uključeno	**ne**
Priključak za vanjsku bateriju	**da**
Radna temperatura približno [°C]	**-25°C do +60°C**
Vlažnost zraka približno [%]	**5% - 95%**
Temperatura skladištenja približno [°C]	**-30°C do +70°C**
Dimenzije približno [cm]	**12x14,5x8 cm / visina s antenama: 37 cm**
Težina bez baterija približno [g]	**464 g**

Tvrtka Dörr GmbH zadržava pravo na tehničke izmjene bez prethodne najave.

20 | OPSEG ISPORUKE

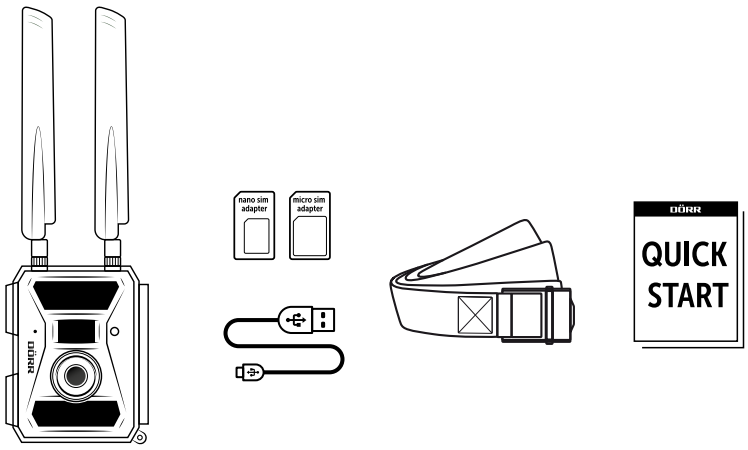

21 | ZBRINJAVANJE, CE OZNAKA, POJEDNOSTAVLJENA EU IZJAVA O SUKLADNOSTI

21.1 ZBRINJAVANJE BATERIJA

Baterije i punjive baterije označene su simbolom precrtane kante za smeće. Ovaj simbol označava da se prazne baterije ili punjive baterije koje se više ne mogu napuniti, ne smiju odlagati s kućnim otpadom. Istrošene baterije mogu sadržavati štetne tvari koje mogu štetiti zdravlju i okolišu. Zakonski ste dužni vratiti iskorištene baterije kao krajnji potrošač (Zakon o baterijama, čl. 11. Zakona o reguliranju odgovornosti za otpadne proizvode za baterije i akumulatore). Baterije možete nakon uporabe vratiti na prodajnom mjestu ili u vašoj neposrednoj blizini (npr. u općinskim sabirnim mjestima ili u trgovinama). Baterije također prodavaču možete poslati i poštom.

21.2 NAPOMENA O WEEE

Direktiva WEEE (Waste Electrical and Electronic Equipment) koja je stupila na snagu kao europski zakon dana 13. veljače 2003., dovela je do sveobuhvatnih promjena u pogledu zbrinjavanja istrošene električne opreme. Primarna svrha ove direktive jest spriječiti stvaranje elektroničkog otpada uz promicanje ponovne uporabe, recikliranja i drugih oblika prerade kako bi se smanjila količina otpada. WEEE logotip (kanta za smeće) na proizvodu i na ambalaži označava da se proizvod ne smije odlagati s običnim kućnim otpadom. Zakonski ste odgovorni iskorištene električne i elektroničke uređaje predati na odgovarajućim sabirnim mjestima. Odvojeno prikupljanje i smisleno recikliranje elektroničkog otpada pomaže u očuvanju prirodnih resursa. Nadalje, recikliranje elektroničkog otpada pridonosi očuvanju našeg okoliša, a time i zdravlja ljudi. Daljnje informacije o zbrinjavanju električnih i elektroničkih uređaja, preradi i sabirnim mjestima možete dobiti od lokalne uprave, tvrtki za odvoz smeća, u specijaliziranim prodavaonicama i od proizvođača uređaja.

21.3 USKLAĐENOST S DIREKTIVOM ROHS

Ovaj je proizvod usklađen s europskom direktivom RoHS koja ograničava upotrebu određenih opasnih tvari u električnoj i elektroničkoj opremi i uređuje njihovu izmjenu.

21.4 OZNAKA CE

Otisnuta oznaka CE sukladna je važećim EU standardima i upućuje na to da uređaj ispunjava zahtjeve svih direktiva EU koje se primjenjuju na ovaj proizvod.

21.5 POJEDNOSTAVLJENA EU IZJAVA O SUKLADNOSTI

DÖRR GmbH ovime izjavljuje da je radijska oprema tipa [204440] u skladu s Direktivom 2014/53/EU. Cjeloviti tekst EU izjave o sukladnosti dostupan je na sljedećoj internetskoj adresi: https://www.doerr-outdoor.de/204440

DÖRR

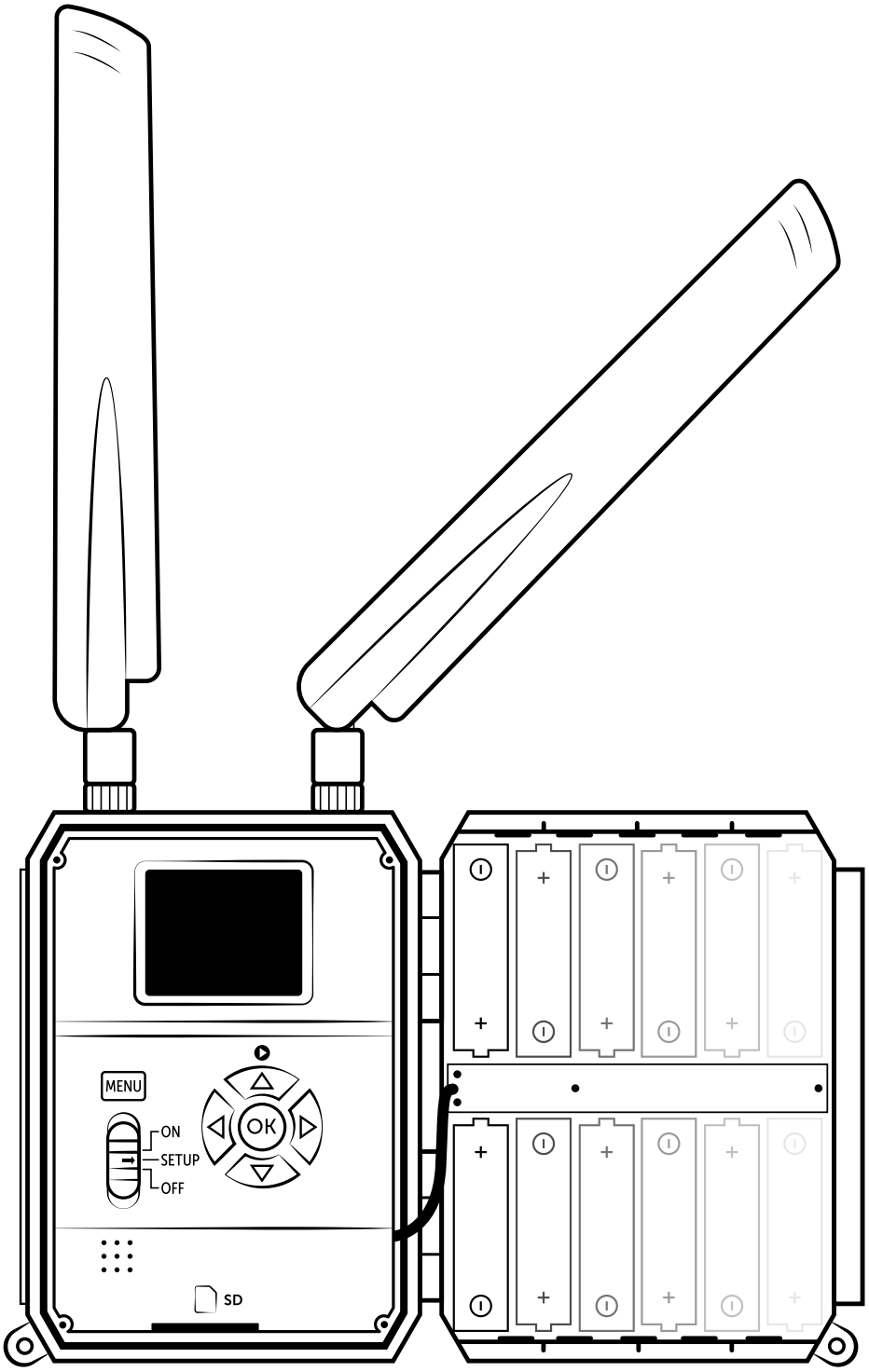

NADZORNA KAMERA
SNAPSHOT CLOUD 4G

Br. artikla 204440 V2

DÖRR GmbH Messerschmittstr. 1 · D-89231 Neu-Ulm · Fon +49 731.970 37 69 · info@doerr.gmbh · www.doerr-outdoor.de