DÖRR

ROLLENAUFHÄNGER

DE

Montageanleitung

ROLLENAUFHÄNGER

*FÜR **3** PAPIERHINTERGRÜNDE*

*FÜR **4** PAPIERHINTERGRÜNDE*

GB

Assembly instruction

ELEVATING SYSTEM

*FOR **3** PAPER BACKGROUND ROLLS*

*FOR **4** PAPER BACKGROUND ROLLS*

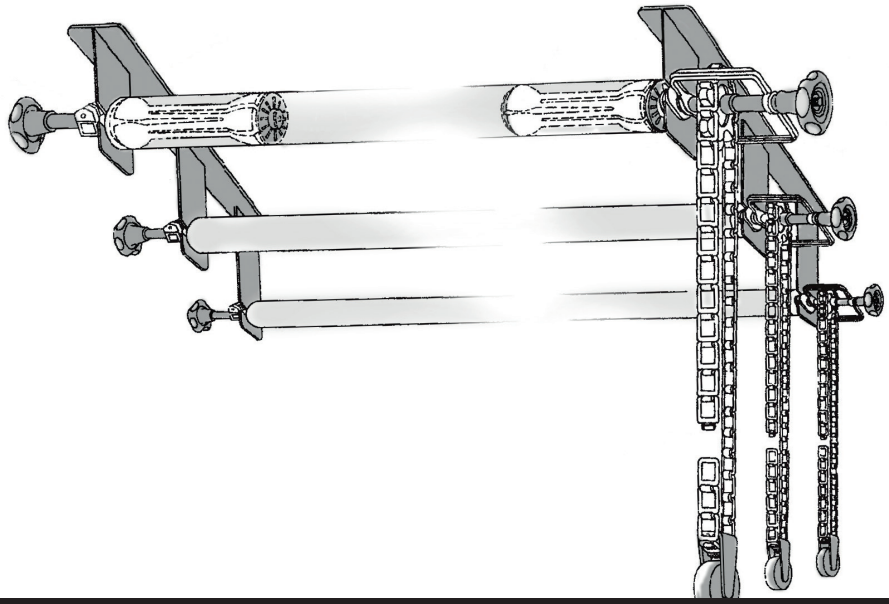

DE TEILEBESCHREIBUNG

GB NOMENCLATURE

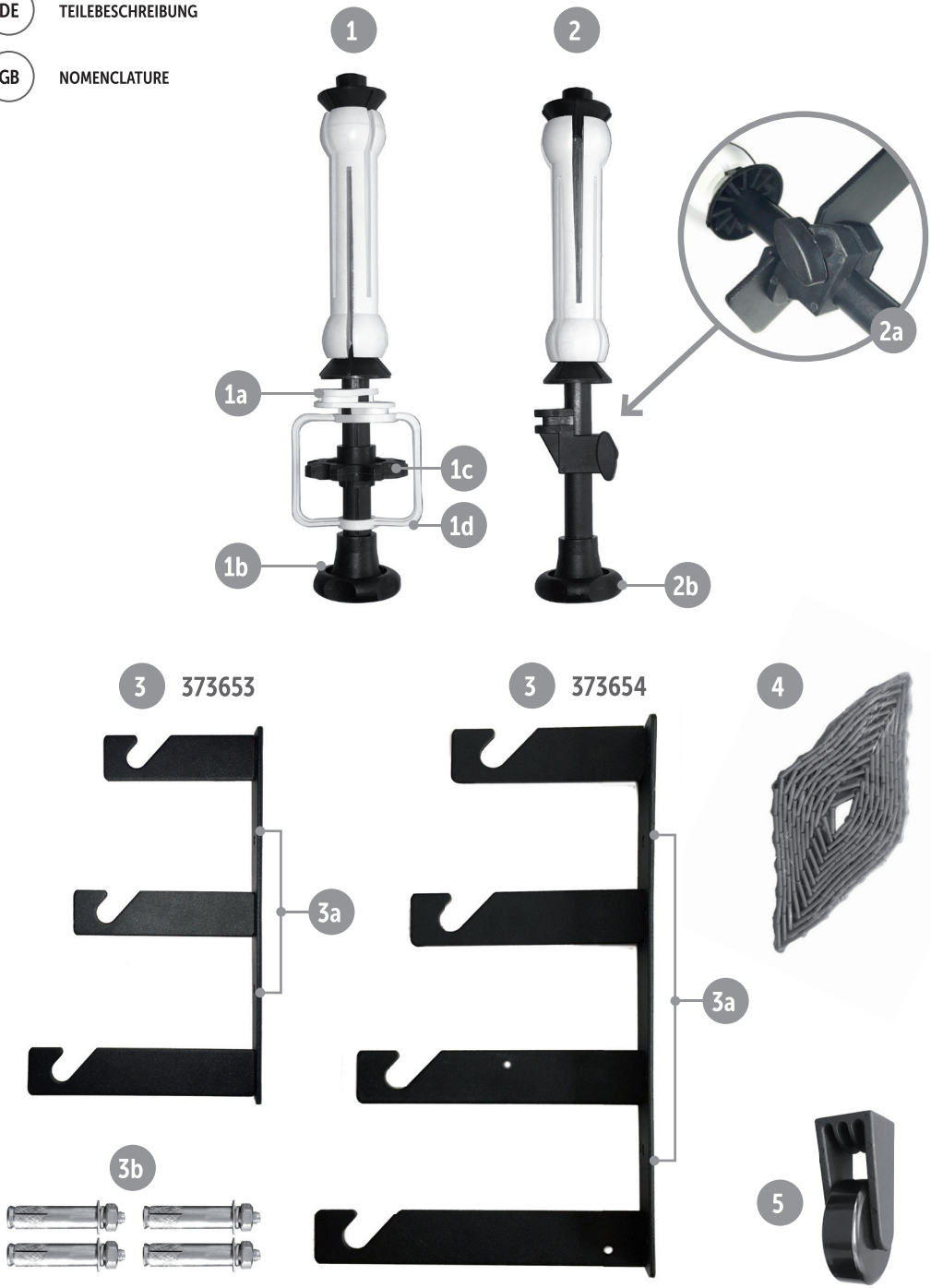

VIELEN DANK, dass Sie sich für ein Qualitätsprodukt aus dem Hause **DÖRR** entschieden haben.

Bitte lesen Sie vor dem ersten Gebrauch die Montageanleitung aufmerksam durch. Bewahren Sie die Montageanleitung zusammen mit dem Produkt für den späteren Gebrauch auf. Sollten andere Personen dieses Produkt nutzen, so stellen Sie ihnen diese Anleitung zur Verfügung. Wenn Sie das Produkt verkaufen, gehört diese Anleitung zum Produkt und muss mitgeliefert werden.

DÖRR haftet nicht bei Schäden durch unsachgemäßen Gebrauch oder bei Nichtbeachten der Montageanleitung.

Bei Schäden, die durch eine unsachgemäße Handhabung oder durch Fremdeinwirkung verursacht werden, erlischt der Garantie- oder Gewährleistungsanspruch. Eine Manipulation, eine bauliche Veränderung des Produktes, sowie das Öffnen des Gehäuses durch den Benutzer oder nicht autorisierte Dritte, wird als unsachgemäße Handhabung gewertet.

---

01 | PRODUKTBESCHREIBUNG

- Mit der Rollenaufhängung lassen sich bis zu 3 bzw. 4 Papierhintergründe bequem auf- und abrollen
- Passend für alle **Papierhintergründe auf Rolle** (Rolle ca. 4,5 bis 6 cm Durchmesser) mit einer Breite bis max. 2,75 m
- Geeignet für die Decken- und Wandmontage

⚠ **ACHTUNG** **Wir empfehlen, die Montage mit Hilfe einer zweiten Person vorzunehmen.**

---

02 | TEILEBESCHREIBUNG

Rollenaufhänger für 3 Papierhintergründe
Artikel Nr. 373653

1) Expander mit Zahnrad (3 Stück)
   1a) Führungsnut für Decken/Wand Halterung
   1b) Feststellschraube
   1c) Zahnrad
   1d) Kettenführungsbügel
2) Expander (3 Stück)
   2a) Führungsnut mit Friktionsschraube
   2b) Feststellschraube
3) Decken/Wand Halterungen (2 Stück)
   3a) Löcher für Schwerlastdübel
   3b) Schwerlastdübel für Beton (4 Stück)
4) Kunststoffkette zum Auf- und Abrollen (3 Stück)
5) Gewichte (3 Stück)

Rollenaufhänger für 3 Papierhintergründe
Artikel Nr. 373654

1) Expander mit Zahnrad (4 Stück)
   1a) Führungsnut für Decken/Wand Halterung
   1b) Feststellschraube
   1c) Zahnrad
   1d) Kettenführungsbügel
2) Expander (4 Stück)
   2a) Führungsnut mit Friktionsschraube
   2b) Feststellschraube
3) Decken/Wand Halterungen (2 Stück)
   3a) Löcher für Schwerlastdübel
   3b) Schwerlastdübel für Beton (4 Stück)
4) Kunststoffkette zum Auf- und Abrollen (4 Stück)
5) Gewichte (4 Stück)

03 | MONTAGE

Schrauben Sie die beiden Decken/Wand Halterungen (3) im entsprechenden Abstand an die Wand oder Decke. Der Abstand ergibt sich aus der Breite der verwendeten Papierhintergründe. Benutzen Sie die Decken/Wand Halterungen (3) als Bohrschablone. Die beiliegenden Schwerlastdübel für Beton (3b) **sind ausschließlich für Beton Untergrund geeignet.** Für andere Untergründe verwenden Sie geeignete Dübel/Schrauben. Wir empfehlen mindestens 2 Dübel/Schrauben pro Decken/Wand Halterung (3).

Schieben Sie die Expander (1+2) in die Papierrollen und hängen die Papierrollen in die Haken der Decken/Wand Halterung (3) ein. Beachten Sie dabei, dass die Führungsnuten (1a+2a) in den Haken liegen. Achten Sie darauf, dass alle Expander mit Zahnrad entweder auf der rechten oder linken Seite montiert werden.
Drehen Sie die Feststellschraube (1b+2b) im Uhrzeigersinn um die Expander auszuweiten und so die Papierhintergründe zu fixieren.
Vor dem Schließen der Kunststoffketten (4) hängen Sie die Gewichte (5) ein (siehe Abbildung).
Nutzen Sie die Friktionsschraube (2a) um die Hintergründe soweit zu sichern, dass sie sich nicht selbst abrollen.

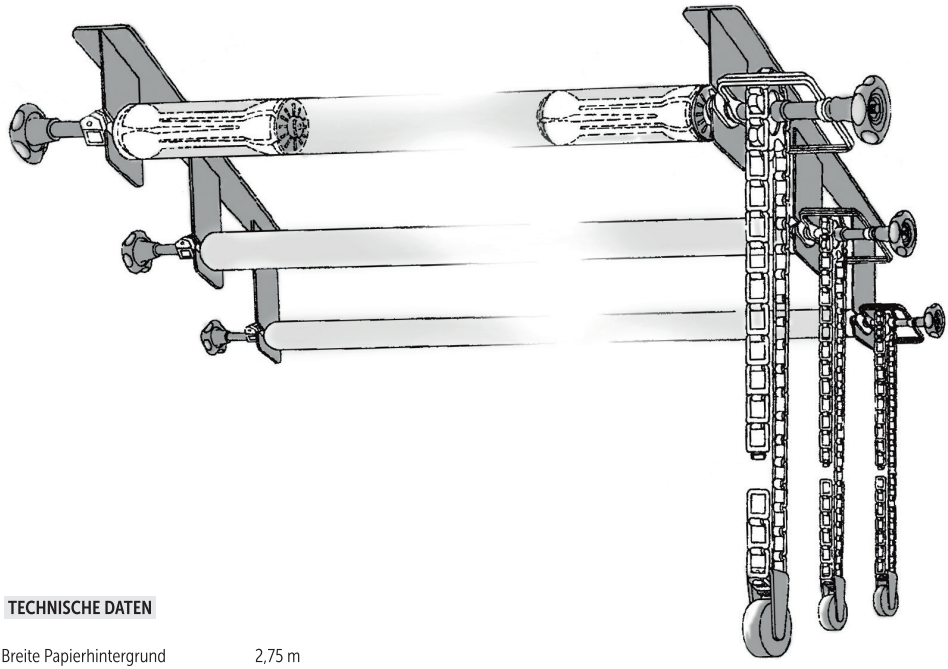

04 | TECHNISCHE DATEN

Max. Breite Papierhintergrund	2,75 m
Durchmesser innere Papierrolle	4,5 - 6 cm

05 | LIEFERUMFANG

Rollenaufhänger für 3 Papierhintergründe
Artikel Nr. 373653

6 Expander
2 Decken/Wand Halterungen
3 Kunststoffketten
3 Gewichte
4 Schwerlastdübel für Beton

Rollenaufhänger für 3 Papierhintergründe
Artikel Nr. 373654

8 Expander
2 Decken/Wand Halterungen
4 Kunststoffketten
4 Gewichte
4 Schwerlastdübel für Beton

THANK YOU for choosing this **DÖRR** quality product.

Please read the assembly instructions carefully before first use. Keep the assembly instructions together with the device for reference. If other people use this device, provide them with these instructions. If you sell the unit, this assembly instruction forms an integral part of the device and must be supplied with it.

DÖRR is not liable for damage caused by improper use or failure to observe the assembly instructions.

In the event of damage caused by improper handling or by external influence, the guarantee or warranty claim becomes void. Any manipulation, structural modification of the product or opening of the housing by the user or an unauthorised third party shall be considered improper handling.

01 | PRODUCT DESCRIPTION

- Elevating System for up to 3 paper background rolls or up to 4 paper background rolls – easily roll up and down your paper backgrounds
- Suitable for all backgrounds of a maximum width of 2,75 m with a cardboard role of a diameter of approx. 4,5 to 6 cm
- Well suited for both wall and ceiling application

⚠ **CAUTION** **We recommend the assembly with help of a second person.**

02 | NOMENCLATURE

Elevating System for 3 paper rolls
Item no. 373653

1) Expander with gearwheel (3 pcs)
   1a) Guide slot for ceiling/wall mount
   1b) Locking screw
   1c) Gearwheel
   1d) Chain guide bracket
2) Expander (3 pcs)
   2a) Guide slot with friction screw
   2b) Locking screw
3) Ceiling/wall mount (2pcs)
   3a) Holes for heavy-duty dowels
   3b) Heavy-duty dowel for concrete (4 pcs)
4) Plastic chain to roll up and down backgrounds (3 pcs)
5) Weights (3 pcs)

Elevating System for 4 paper rolls
Item no. 373654

1) Expander with gearwheel (4 pcs)
   1a) Guide slot for ceiling/wall mount
   1b) Locking screw
   1c) Gearwheel
   1d) Chain guide bracket
2) Expander (4 pcs)
   2a) Guide slot with friction screw
   2b) Locking screw
3) Ceiling/wall mount (2pcs)
   3a) Holes for heavy-duty dowels
   3b) Heavy-duty dowel for concrete (4 pcs)
4) Plastic chain to roll up and down backgrounds (4 pcs)
5) Weights (4 pcs)

03 | ASSEMBLY

Screw the two ceiling/wall brackets (2) to the wall or ceiling with the appropriate distance. The distance results from the width of the paper backgrounds. Use the ceiling/wall mounts (3) as drilling template. The supplied 4 pcs heavy-duty dowels (3b) **are only suitable for concrete underground.** For other surfaces please use suitable dowels/screws. We recommend min. 2 dowels/screws per ceiling/wall mount (3).

Slide the expanders (1+2) into paper rolls and hang the paper rolls into the hooks of the ceiling/wall mount (3). Mind the guide slots (1a+2a) slide safely into the hooks. The gearwheel expanders should be situated either all on the right or on the left side. Turn the large plastic screw (1b+2b) at the expanders clockwise to open the expander and to fix the paper rolls.
Before closing the plastic chain (4) mount the weight (5) (see picture).
Tighten the friction screw (2a) to prevent the paper background from unwinding through its own weight.

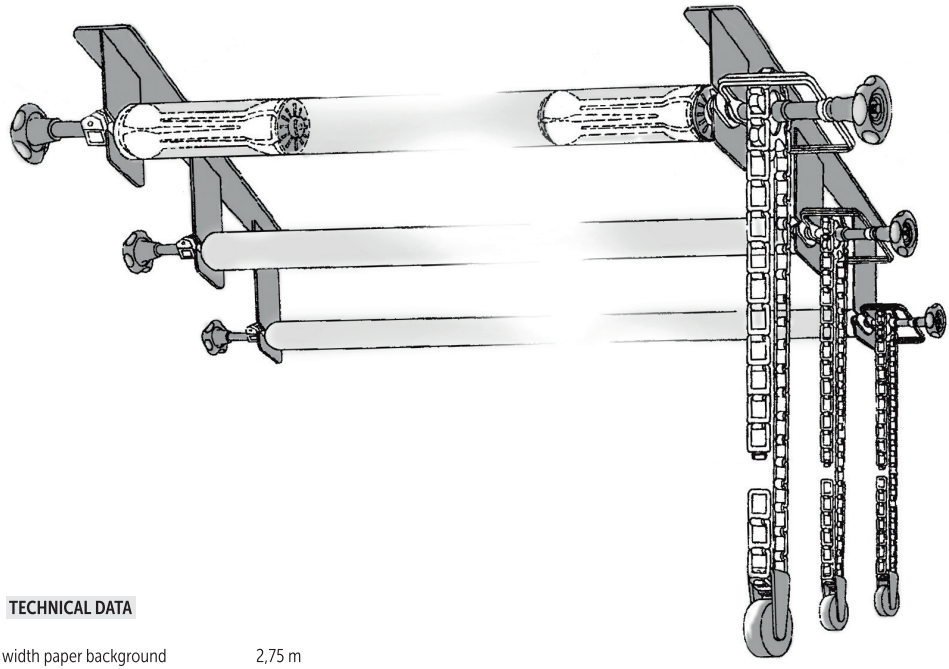

04 | TECHNICAL DATA

Max. width paper background	2,75 m
Diameter inside paper roll	4,5 - 6 cm

05 | CONTENT

Elevating System for 3 paper rolls
Item no. 373653

6 Expander
2 Ceiling/wall mount
3 Plastic chains
3 Weights
4 Heavy-duty dowel for concrete

Elevating System for 4 paper rolls
Item no. 373654

8 Expander
2 Ceiling/wall mount
4 Plastic chains
4 Weights
4 Heavy-duty dowel for concrete

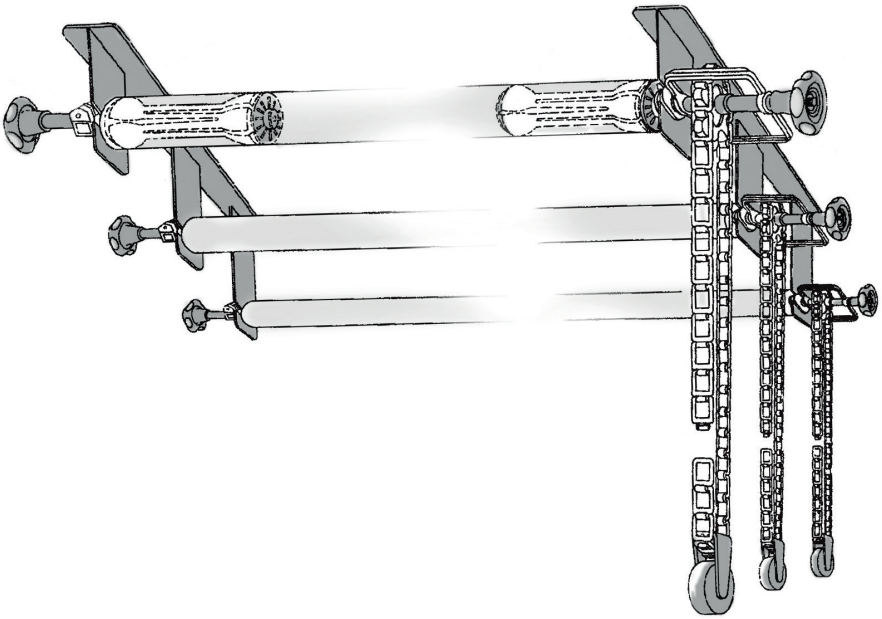

DÖRR Rollenaufhänger für 3 Hintergründe
Artikel Nr 373653

DÖRR Rollenaufhänger für 4 Hintergründe
Artikel Nr 373654

DÖRR GmbH Messerschmittstr. 1 · D-89231 Neu-Ulm
Fon +49 731.970 37 69 · hello@doerr.gmbh · www.doerr-foto.de